学校法人の組織機構図
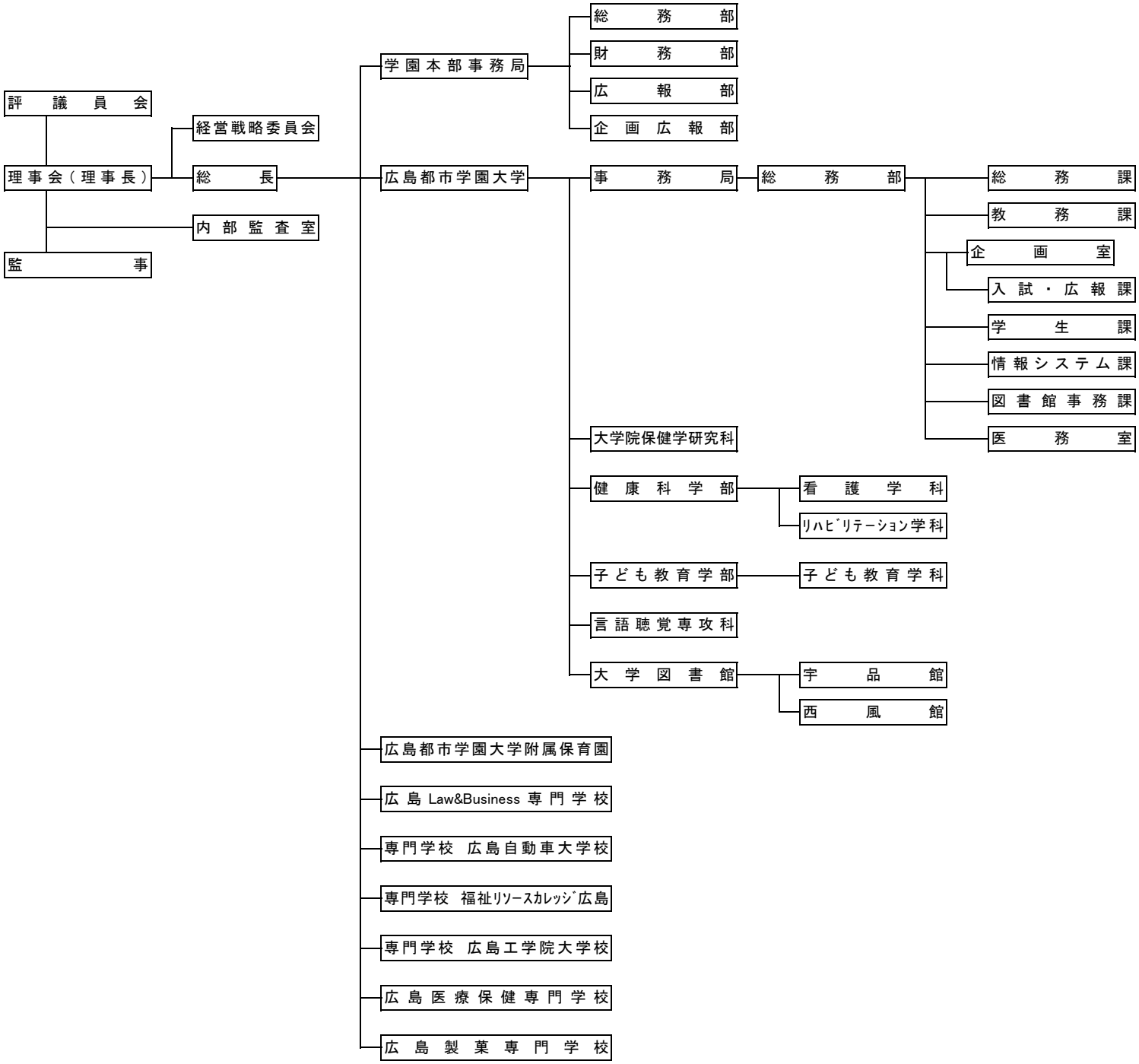
令和4年4月1日適用